BLAUPUNKT AUTORADIO PARIS RCR 42 EURP.
BOSCH Gruppe
7 643 775 013
PARIS RCR 42 INLAND
7 643 774 010

Paris Europa ohne ARI / Paris Inland ohne AM — 3 D92 240 023 GE 09/92

Abgleichbeschreibung siehe Kundendienstschrift. PARIS RCR 41 3 D91 440 015
For alignment procedure see service manual.
Pour la discription d'alignement, reportez-vouz au manuel de service.
Para la discripción de ajuste, véase el manual de servicio.

PL 74-2

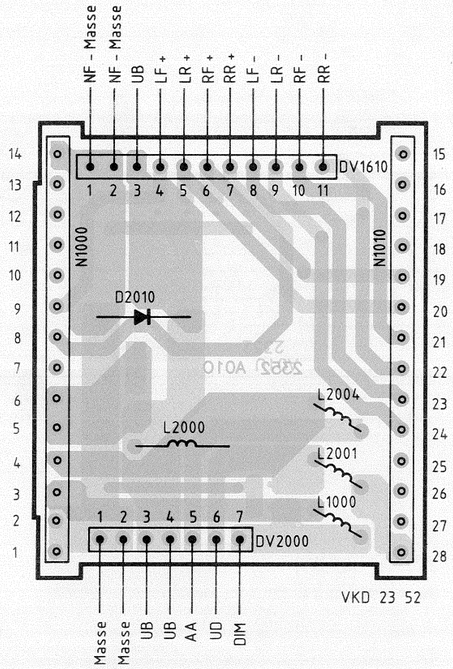

PL 74-2 Chip

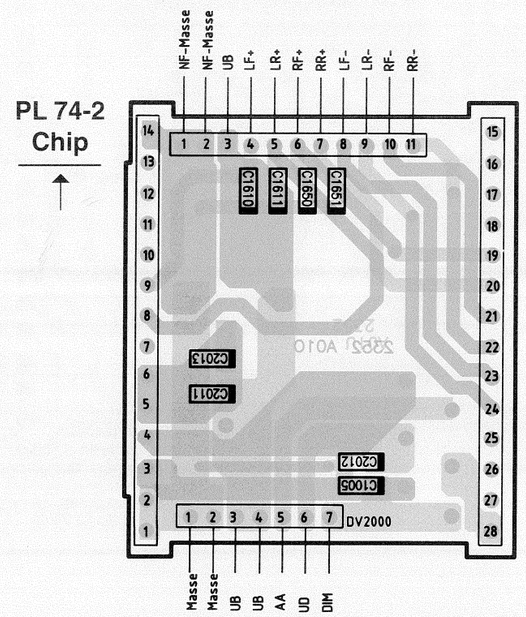

PL 77 Chip

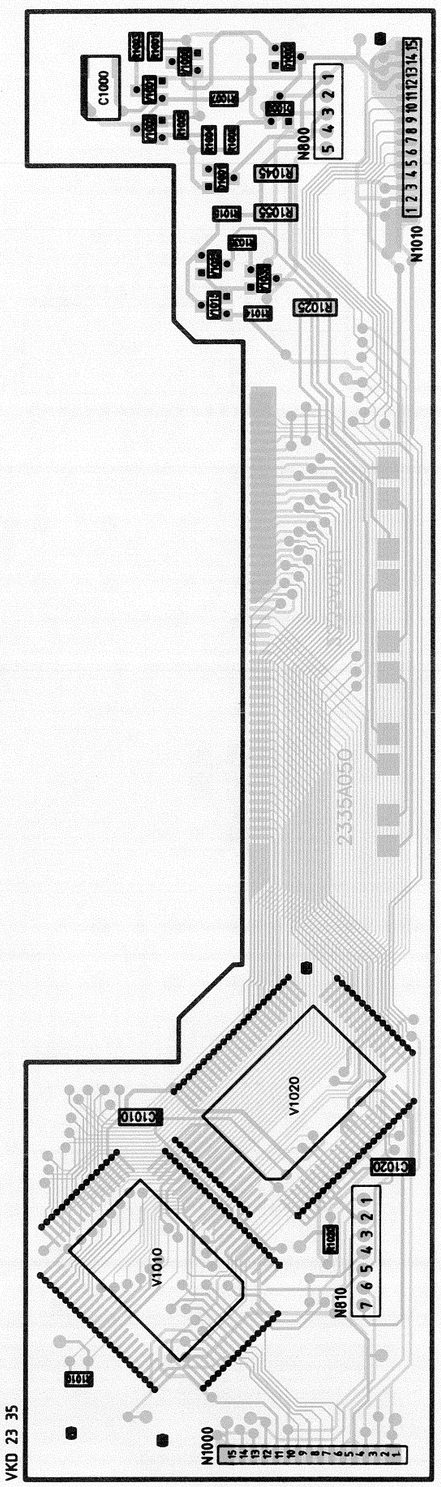

PL 12

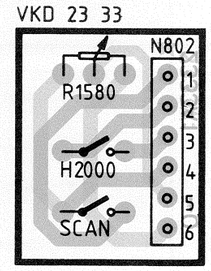

N802
1 SCAN
2 U14
3 UB
4 Masse
5 ◿
6 U5

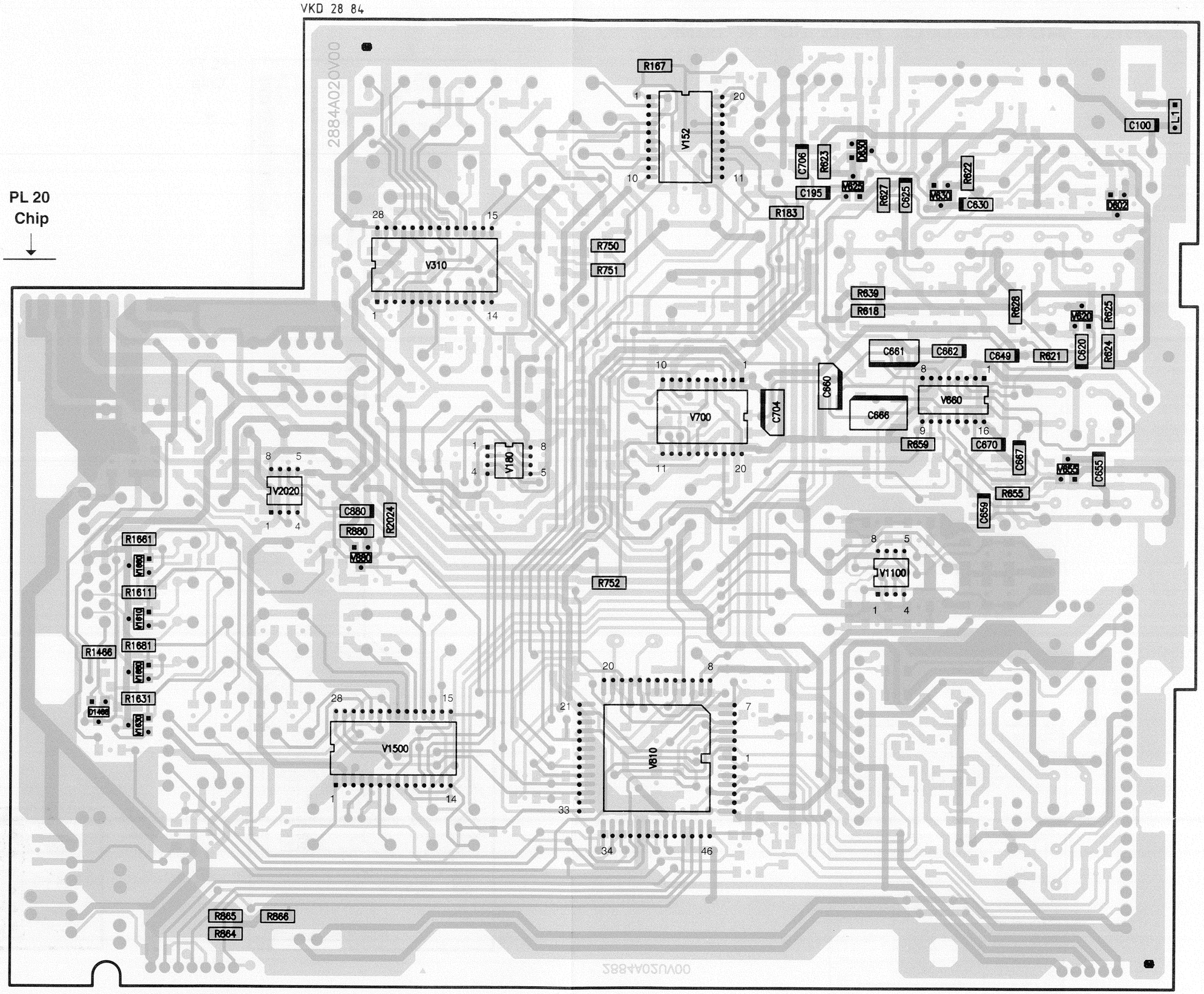
VKD 28 84
PL 20
Chip
2884A020V00
R167
V152
C100
L1
C706
R623
D630
C195
V625
R627
C625
V630
R622
C630
D602
R183
V310
R750
R751
R639
R618
R628
V620
R625
C661
C662
C649
R621
C620
R624
C660
V660
V700
C704
C666
R659
C670
C667
V655
C655
V180
V2020
C880
R880
R2024
V880
R655
C659
R1661
V1660
R1611
V1610
R1466
R1681
V1680
R1631
D1466
V1630
R752
V1100
V1500
V810
R865
R866
R864

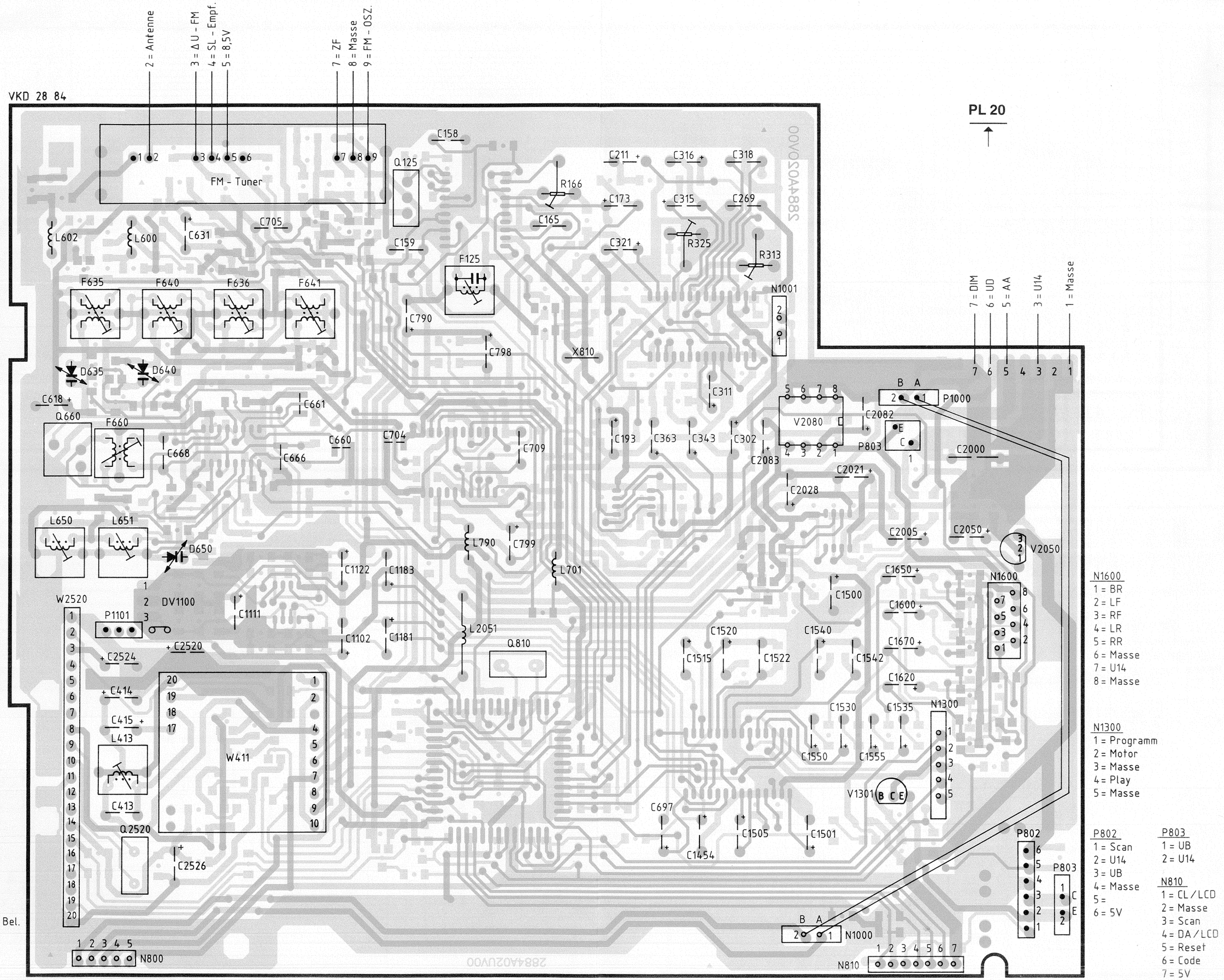

N800
1 = Masse Bel.
2 = DIM
3 = 14V
4 = Masse
5 = 5V

N1600
1 = BR
2 = LF
3 = RF
4 = LR
5 = RR
6 = Masse
7 = U14
8 = Masse

N1300
1 = Programm
2 = Motor
3 = Masse
4 = Play
5 = Masse

P802
1 = Scan
2 = U14
3 = UB
4 = Masse
5 =
6 = 5V

P803
1 = UB
2 = U14

N810
1 = CL / LCD
2 = Masse
3 = Scan
4 = DA / LCD
5 = Reset
6 = Code
7 = 5V

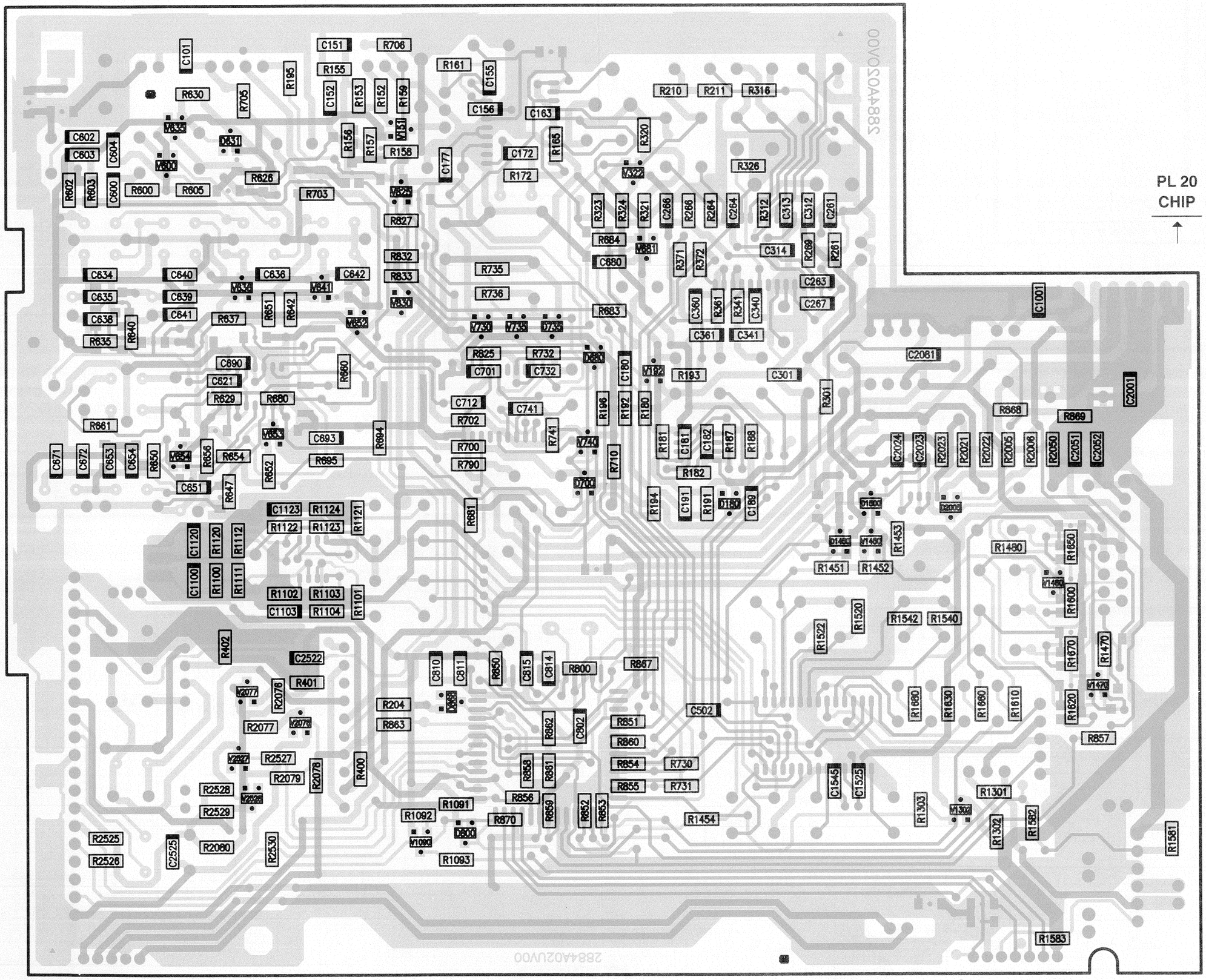
PL 20
CHIP
C101
C151
R706
R155
R195
R161
C155
R630
R705
C152
R153
R152
R159
C156
C163
R210
R211
R316
C602
C603
C604
V635
D631
R156
R157
V151
R158
C177
C172
R165
R320
V600
R172
V322
R326
R602
R603
C600
R600
R605
R626
R703
V625
R323
R324
R321
C266
R266
R264
C264
R312
C313
C312
C261
R827
R884
V881
C314
R832
C880
R371
R372
R269
R261
C634
C640
C636
C642
R735
C263
C635
C639
V636
V641
R833
R736
C360
R361
R341
C340
C267
C638
C641
R637
R651
R642
V830
V652
R683
R640
V730
V735
D735
C361
C341
R635
R825
R732
D680
C690
C701
C732
C180
V192
R193
C301
C1001
C621
R660
C2081
R629
R680
C712
R741
R196
R192
R180
R301
C2001
R661
R702
R368
R369
C671
C672
C653
C654
R650
V654
R656
R654
V653
C693
R694
R700
R740
C2024
C2023
R2023
R2021
R2022
R2005
R2006
R2050
C2051
C2052
R652
R695
R790
R710
R181
C181
C182
R187
R188
C651
R647
D700
R182
D1800
D2003
C1123
R1124
R1122
R1123
R1121
R681
R194
C191
R191
D180
C189
R1453
R1451
R1452
R1480
R1850
C1120
R1120
R1112
V1450
V1480
C1100
R1100
R1111
R1600
R1102
R1103
C1103
R1104
R1101
R1542
R1540
R1520
R1522
R402
C2522
C810
C811
R850
C815
C814
R800
R867
R1670
R1470
R401
V2077
R2076
R204
C502
V1470
R1660
R1630
R1660
R1610
R1620
R857
R2077
V2076
R863
R862
C802
R851
R860
R2527
R853
R861
R854
R730
R400
R2079
R2078
R2528
R855
R731
C1545
C1525
R1303
R1301
R1302
R1582
R1581
R2529
R1091
R856
R859
R852
R853
R1454
R1092
R870
R2525
R2526
R2080
C2525
R2530
V1090
D800
R1093
R1583

PL 20
2884

ZF/DEM

STEREO-DEC

FM-
TUNER

P/N12

N1000

PL
42-1

PL 4
2335

AM

PLL

RDS

ARI

CR-
BEL.

PL 20
2884

PL 20
2884

PL 41
2335

PL
42-1

N1000

LED+
LED+
LED+
CODE
SCAN5
SCAN4
SCAN3
SCAN2
SCAN1
STROBE4
STROBE1
MASSE
BEL-
BEL-
BEL-

MP1015 MP1014 MP1013 MP1008

MP1001 MP1002 MP1004 MP1003 MP1012

V1010
LCD4

V1020
LCD4

U5
C1010 0,1u
R1010 68k
MP1020
C1020 0,1u
R1020 68k
MP1120

LCD-
TREIBER

BELEUCHTUNG

R1055 33
R1015 3,3k
R1045 33
R1025 3,3
B1020 4V 150mA
B1021 4V 150mA
B1022 4V 150mA
gruen
B1030 6,3V 150mA
B1031 6,3V 150mA
rot
R1035 4,7k
V1025 BC818-25
0,7V rot
V1015 BC848B
R1014 0,2k
V1000 BC808-25
R1001 10k
R1003 1k
V1001 BC848B
V1002 BC848B
BAS21 D1002
D1000 BAS21
LED+
BEL-

N1011
DISPLAY

P/N800

P/N810

CL/LCD
SCAN
DA/LCD
RESET
CODE

V810/44 V810/43 V810/45 V810/42

DV802/1

C921 3,3u
R371 27k
R361 8,2k
C360 6,8n
R372 22k
C361 4,7n
C363 1u
MP363 FMR
+R U1500/8
ZWANGSMONO (V810/29)
STEREO (V810/28)

RDS-RES (V810/46)
RDS-ENA (V810/48)
RDS-DATA (V810/50)
RDS-CL (V810/32)
MPX-RDS (R401)
MPX-ARI (R402)
DK (V810/24)
BK/SK (V810/22)

W2520
R2530 1k
R2525 10k
R2526 10k
U52
R2529 47k
R2528 47k
C2525 0,1u
C2526 22u
Q2520 4,332MHz
V2528 BC848B
V2527 BC848B
R2527 100k
C2522 0,1u
C2524 22u

RDS

ARI
MP205 ARI
C414 10u
C415 4,7u
L413
C413 3,3n
R400 47k
1,8V
R204 1k
MP204 BK/SK

U5
V2050 MC78L05
R2050 100
C2052 47n
C2050 100u
C2051 47n

U8
C2082 10u
C2083 10u
V2080 L4916
C2081 0,1u

U51
L2051 10u
R2024 47k
UNTERSPANNUNG
C2028 10u
V2020 L4949
C2024 0,1u
U141
R2021 10
C2021 10u
R2022 330k
R2023 56k
C2023 0,1u

RESET/LCD (P/N810-5)
DA/LCD (P/N810-4)
CL/LCD (P/N810-1)
LAUTST. (DV802/5)
RDS-CL (R2527)
RDS-ENA (W2520/15)
RDS-DATA (W2520/16)
RDS-RES (W2520/19)

MP864 LCD-CL
R864 1M
MP865 LCD-DA
R865 1M
R866 1M

FFW (V1520/6)
R750 15k
R751 22k
R850 10k
C810 0,1u
C811 0,1u
MP810 RES
C880 47n
V880 BC848B
R880 10k

PROCESSOR
V810
MC68HC05B6

MP2530 RDS DA
MP2525 RDS ENA
MP2527 RDS CL

FFW (V660/9)
SL-STOP (V152/15)
-SCHALTSCHW. (V192/8)
BK/SK (V411/6)
DK (V411/8)
R851 10k
R852 10k
R853 10k
R854 10k
R855 10k
R856 10k
R863 47k

ZWANGSMONO (V310/14)
NF-MUTE (R1454)
SDA (V700+V1500)
SCL (V700+V1500)
(P/N1101-1)
WT (V1500/15)
STEREO (V310/17)
CLOCK (V700/18)
V1450/8
CODE (P/N810-6)

R860 10k
U51 U8
D868 BAL99
R868 47k
R869 68k
ZUENDSCHLOSS-CODE-LED
TBU14
V1301 BC369
R1301 22k
R1303 4,7k
R1302 1k
V1302 BC848B
R1093 150
R1091 10k
V1090 BC858B
R1092 100k
R800 10M
Q810 4MHz
C814 27
C815 270
C802 22
D1450 BAV70
MP811
R862 (013) 0
R861 47k (010)
R858 47k
MP815
R859 10k
R867 47k
D800 BAL99
HANDLER-SCHALTUNG
R857 220k
U0
R870 100k
R2076 47k
R2077 10k
V2077 BC858B
R2078 47k
V2070 BC848B
R2079 22k
R2080 4,7
U52

PL 77

VKD 23 35

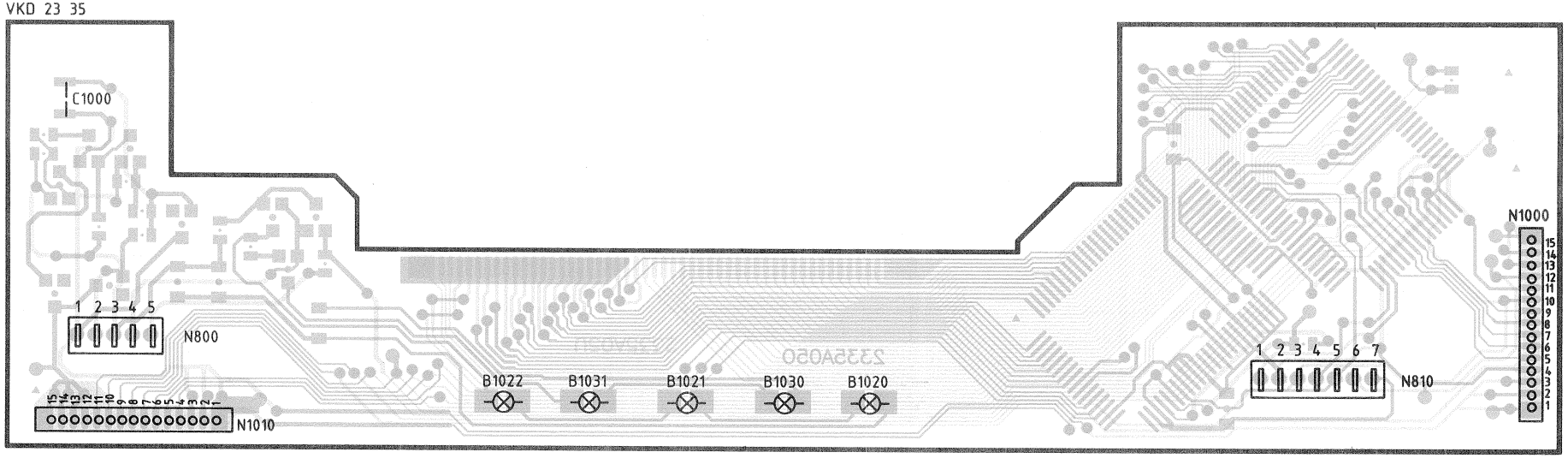

N800
1 = Masse
2 = DIM
3 = U14
4 = Masse
5 = U5

PN1010
1 = Masse Bel.
2 = Masse Bel.
3 = Masse Bel.
4 = Strobe 2
5 = Strobe 3
6 = Strobe 4
7 = Scan 1
8 = Scan 2
9 = Scan 3
10 = Scan 4
11 = Scan 5
13 = LED+
14 = LED+
15 = LED+

N810
1 = CL
2 = Masse
3 = Scan
4 = DA
5 = Reset
6 = Code
7 = US

PN1000
1 = Masse Bel.
2 = Masse Bel.
3 = Masse Bel.
4 = Masse
5 = Strobe 1
6 = Strobe 4
7 = Scan 1
8 = Scan 2
9 = Scan 3
10 = Scan 4
11 = Scan 5
12 = Code
13 = LED+
14 = LED+
15 = LED+

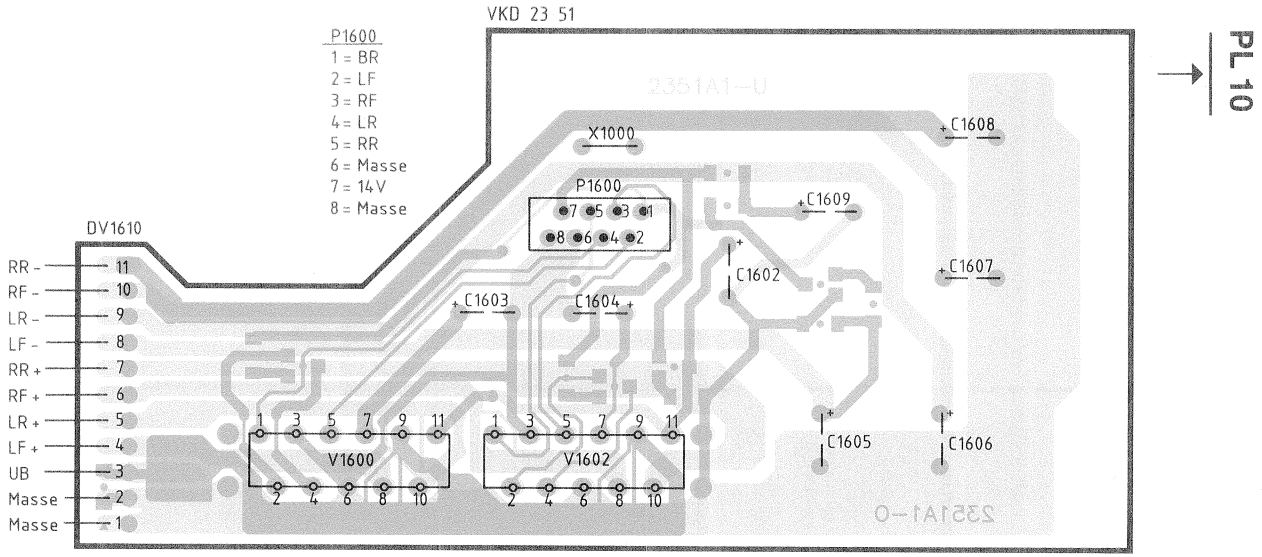
VKD 23 51
P1600
1 = BR
2 = LF
3 = RF
4 = LR
5 = RR
6 = Masse
7 = 14V
8 = Masse
PL 10
DV1610
RR -
RF -
LR -
LF -
RR +
RF +
LR +
LF +
UB
Masse
Masse
X1000
P1600
C1608
C1609
C1607
C1602
C1603
C1604
C1605
C1606
V1600
V1602
2351A1-U
2351A1-O

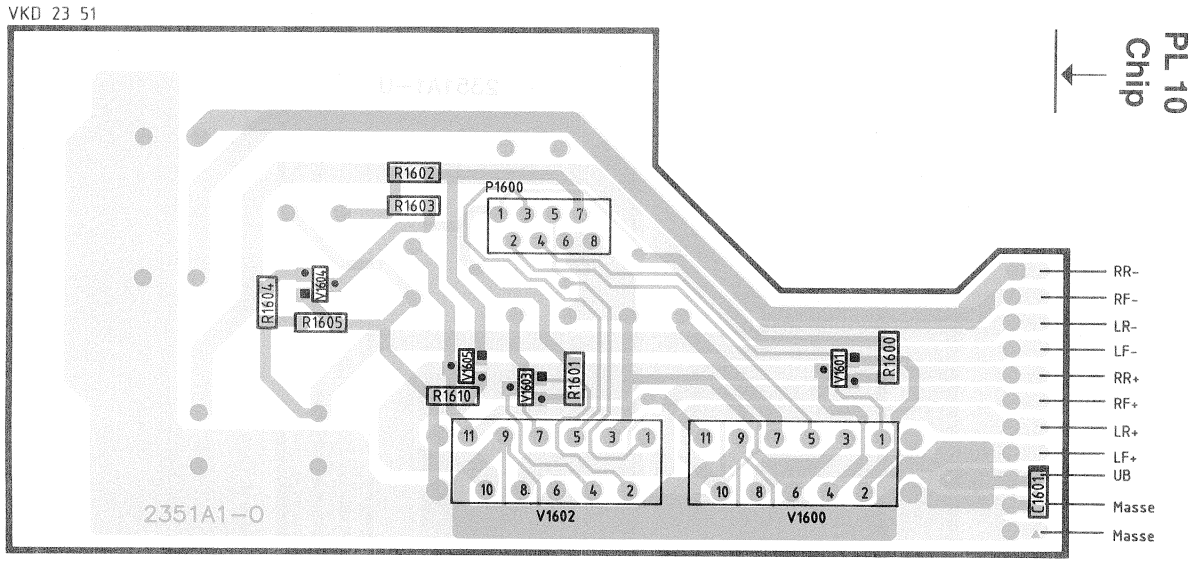
VKD 23 51
PL 10
Chip
R1602
R1603
P1600
R1604
V1604
R1605
V1605
R1610
V1603
R1601
V1601
R1600
V1602
V1600
C1601
RR-
RF-
LR-
LF-
RR+
RF+
LR+
LF+
UB
Masse
Masse
2351A1-O

PL 77

VKD 23 35

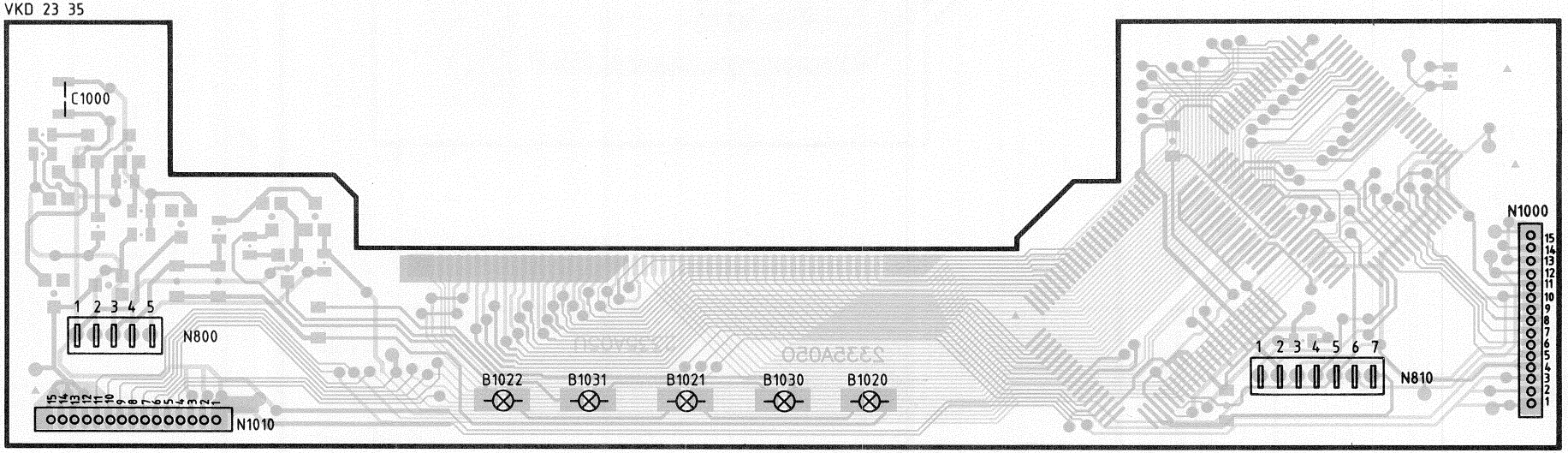

N800
1 = Masse
2 = DIM
3 = U14
4 = Masse
5 = U5

PN1010
1 = Masse Bel.
2 = Masse Bel.
3 = Masse Bel.
4 = Strobe 2
5 = Strobe 3
6 = Strobe 4
7 = Scan 1
8 = Scan 2
9 = Scan 3
10 = Scan 4
11 = Scan 5
13 = LED+
14 = LED+
15 = LED+

N810
1 = CL
2 = Masse
3 = Scan
4 = DA
5 = Reset
6 = Code
7 = US

PN1000
1 = Masse Bel.
2 = Masse Bel.
3 = Masse Bel.
4 = Masse
5 = Strobe 1
6 = Strobe 4
7 = Scan 1
8 = Scan 2
9 = Scan 3
10 = Scan 4
11 = Scan 5
12 = Code
13 = LED+
14 = LED+
15 = LED+

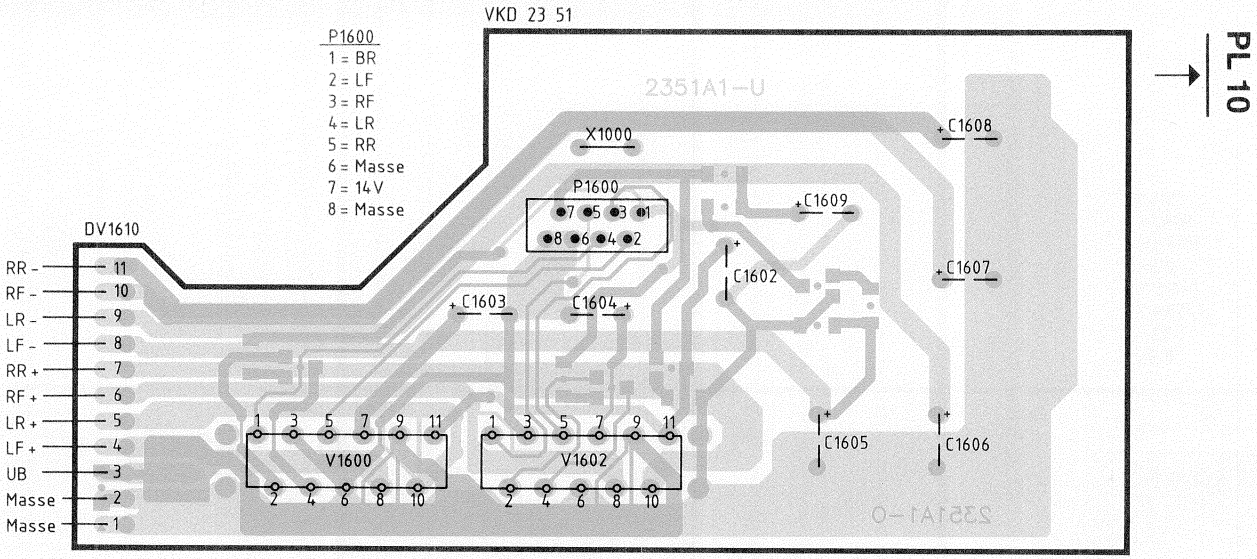
VKD 23 51
P1600
1 = BR
2 = LF
3 = RF
4 = LR
5 = RR
6 = Masse
7 = 14V
8 = Masse
DV1610
RR -
RF -
LR -
LF -
RR +
RF +
LR +
LF +
UB
Masse
Masse
X1000
P1600
C1602
C1603
C1604
C1605
C1606
C1607
C1608
C1609
V1600
V1602
PL 10

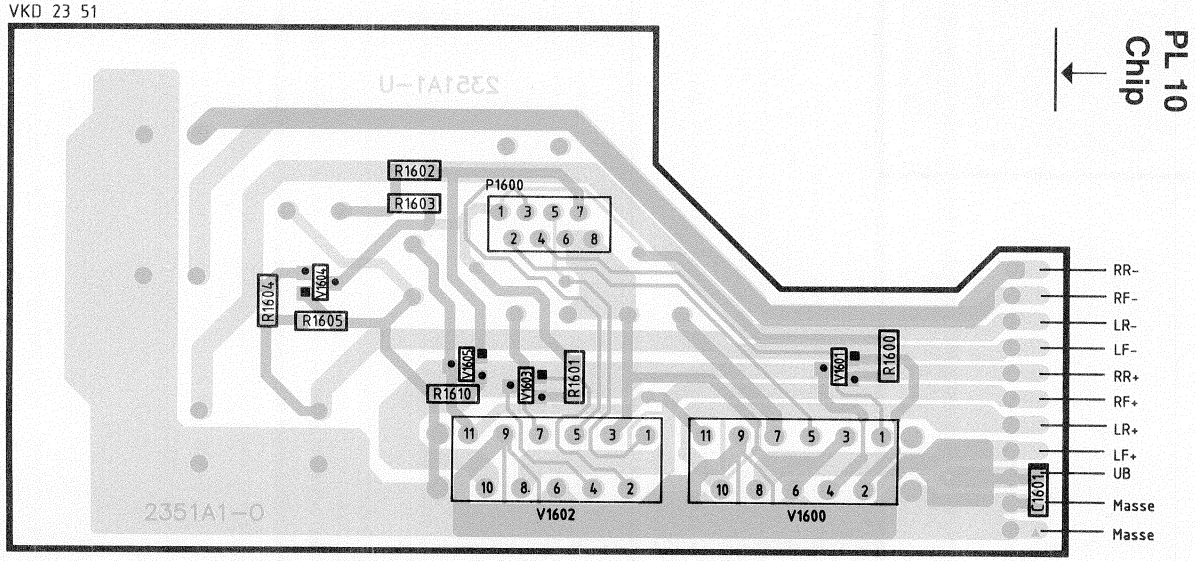
VKD 23 51
R1602
R1603
P1600
R1604
R1605
R1610
R1601
R1600
C1601
V1602
V1600
RR-
RF-
LR-
LF-
RR+
RF+
LR+
LF+
UB
Masse
Masse
PL 10
Chip

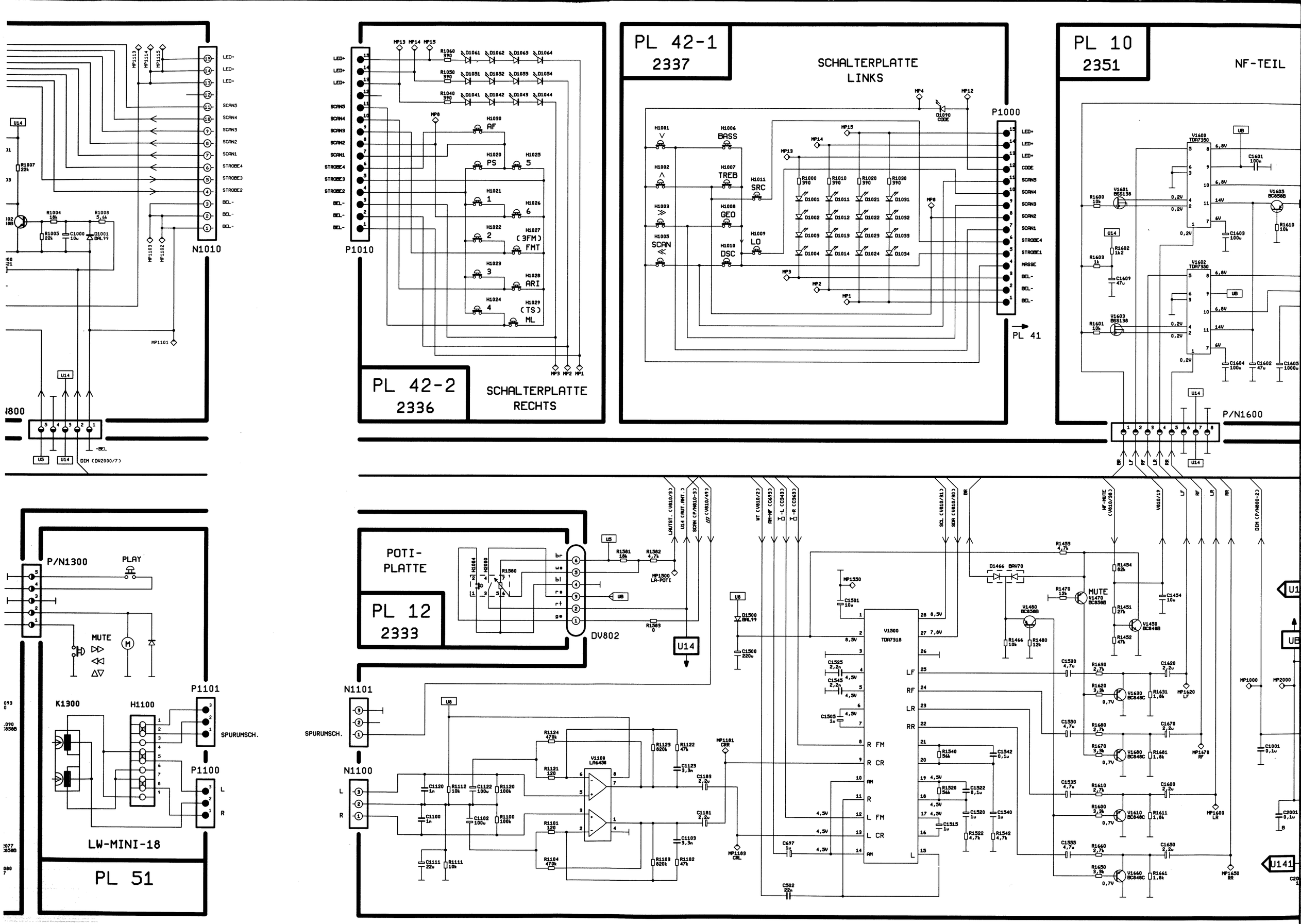

PL 42-1
2337
SCHALTERPLATTE
LINKS
PL 10
2351
NF-TEIL
PL 42-2
2336
SCHALTERPLATTE
RECHTS
N1010
P1010
P1000
PL 41
P/N1600
P/N1300
PLAY
MUTE
K1300
H1100
P1101
P1100
SPURUMSCH.
LW-MINI-18
PL 51
POTI-
PLATTE
PL 12
2333
DV802
N1101
N1100
V1500
TDA7318
V1100
LA6458
MUTE

PL 42-1
2337

SCHALTERPLATTE
LINKS

P1000

PL 41

PL 10
2351

NF-TEIL

DV1610

P/N1600

SCHALTERPLATTE
RECHTS

DV802

DV2000

PL 74-1
2352

PL 74-2

II

III

DIG. MASSE

UD (+12V)

UB +12V
(SERVICE +14V)

PARIS RCR 42

7 643 775 010 / 013

VKD 23 37

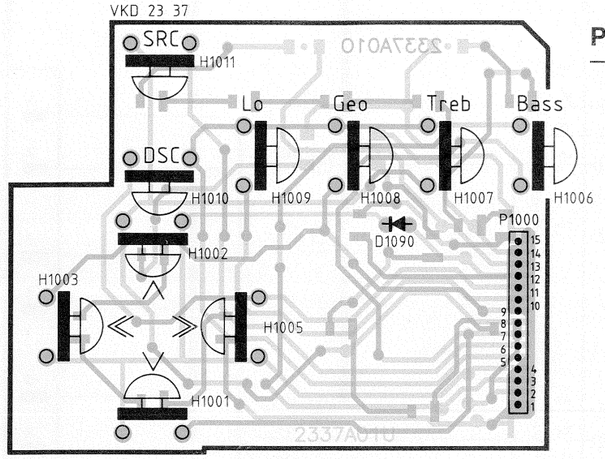

PL 42/2

PN 1000

1 - 3	Bel. Masse
4	Masse
5	DSC,Lo,Geo,Treb,Bass
6	SRC
7	∨,Bass
8	∧,Treb,SRC
9	>>,Geo
10	Lo
11	<<,DSC
12	Code LED
13-15	Bel. +

VKD 23 36

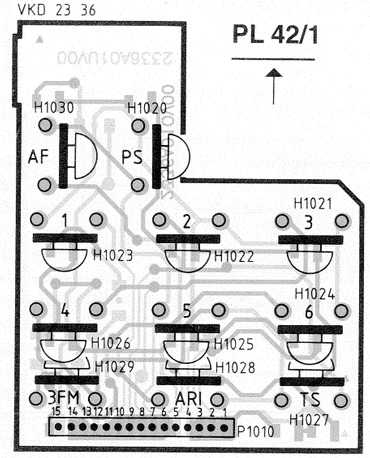

PL 42/1

NP 1010

1 - 3	Masse Bel.
4	PS,1,2,3,4
5	5,6,FM,ARI,ML
6	AF
7	AF,PS,5
8	1,6
9	2,FM
10	3,ARI
11	4,ML
13 - 15	LED +

VKD 23 37

PL 42/2
CHIP

VKD 23 36

PL 42/1
CHIP

VKD 23 37

PL 42/2
Chip

VKD 23 36

PL 42/1
Chip

BLAUPUNKT
Bosch Telecom

Autoradio

Paris RCR 42 EON
7 643 775 010 / 013
7 643 774 010 / 013

3 D92 340 020 Wt 8/92

Ersatzteilliste • Spare Parts List • Liste de rechanges • Lista de requestos

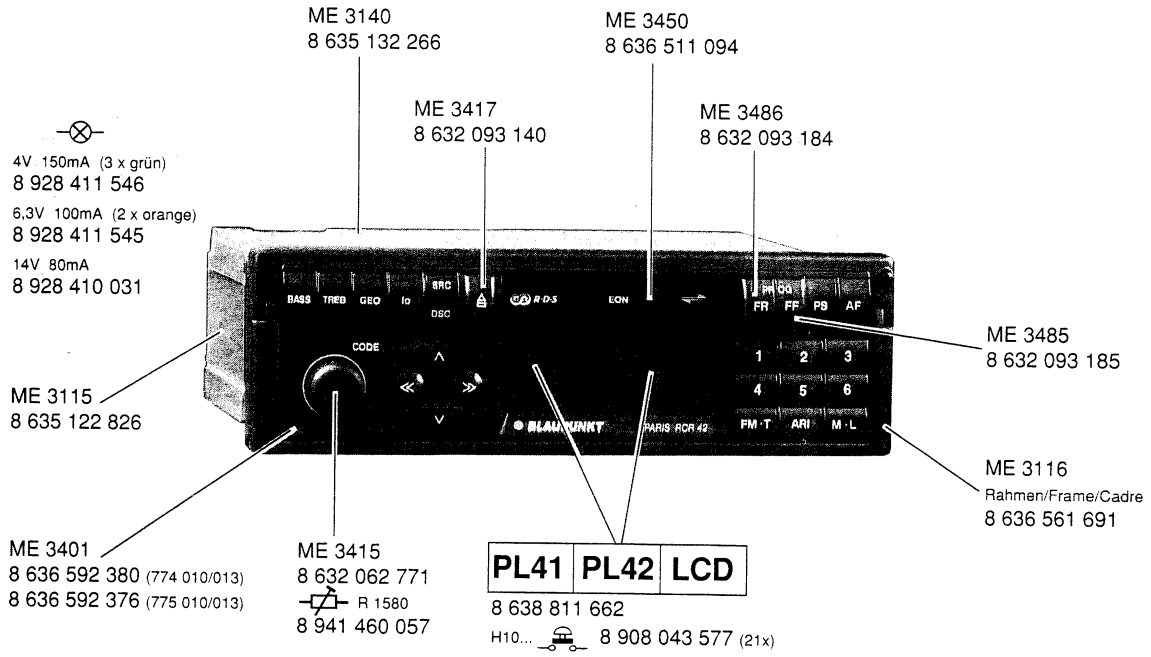

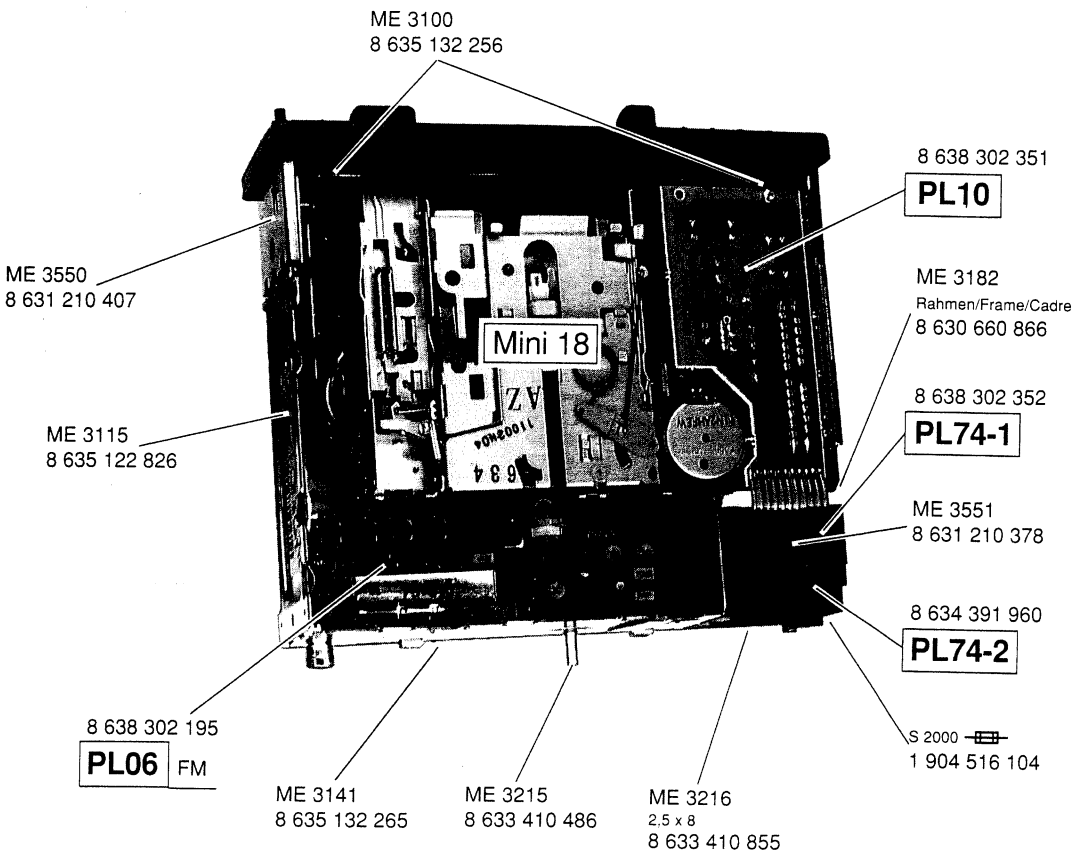

Position Position Position Posición	Bestell-Nr. Part no. No. de commande Número de pedido
LW 2	8 628 800 428
LW 3	8 626 600 475
LW 4	8 621 200 115
LW 5	8 621 901 689
LW 6	8 626 300 442
LW 7	8 621 901 690
LW 8	8 621 300 145
LW 11	8 621 901 691
LW 12	8 621 200 116
LW 13	8 620 105 426
LW 14	8 621 901 719
LW 16	8 621 901 692
LW 17	8 621 901 693
LW 19	8 621 901 694
LW 20	8 621 901 686
LW 22	8 626 600 469
LW 23	8 626 600 470
LW 24	8 626 600 471
LW 25	8 626 600 472
LW 26	8 626 600 473
LW 27	8 626 300 443
LW 28	8 621 901 721
LW 29	8 621 300 146
LW 30	8 621 200 117
LW 31	8 626 600 476
LW 32	8 621 901 695
LW 33	8 621 901 688
LW 34	8 621 200 118
LW 35	8 621 300 155
LW 37	8 623 100 407
LW 41	8 622 002 000
LW 43	8 621 300 147
LW 44	8 621 901 580
LW 45	8 624 600 675
LW 46	8 622 306 053
LW 47	8 621 200 119
LW 48	8 625 100 086
LW 49	8 621 300 149
LW 50	8 621 901 696
LW 51	8 621 200 120
LW 52	8 624 600 673
LW 53	8 623 100 406
LW 54	8 621 901 707
LW 55	8 624 600 861
LW 56	8 626 600 477
LW 57	8 626 600 478
LW 58	8 621 300 150
LW 59	8 621 200 121
LW 60	8 621 200 122
LW 61	8 621 901 697
LW 62	8 621 901 706
LW 63	8 626 600 479
LW 64	8 621 300 151
LW 65	8 621 200 123
LW 66	8 621 200 124
LW 67	8 624 600 862
LW 70	8 621 300 154
LW 71	8 626 600 461

Position Position Position Posición	Bestell-Nr. Part no. No. de commande Número de pedido
LW 72	8 621 200 125
LW 74	8 620 100 548
LW 75	8 624 700 416
LW 77	8 624 600 800
LW 78	8 626 600 463
LW 79	8 626 600 464
LW 80	8 624 600 860
LW 81	8 621 901 704
LW 82	8 623 400 199
LW 83	8 621 901 705
LW 84	8 621 901 702
LW 85	8 621 200 127
LW 86	8 621 901 701
LW 87	8 623 400 210
LW 88	8 621 901 700
LW 89	8 621 200 128
LW 90	8 620 105 427
LW 91	8 621 200 129
LW 92	8 621 901 698
LW 93	8 621 901 699
LW 94	8 621 300 152
LW 95	8 621 200 130
LW 96	8 621 300 153
LW 97	8 621 200 131
LW 98	8 620 105 438
LW 101	8 628 800 429
LW 102	8 628 800 420
LW 103	8 622 002 103
LW 104	8 628 800 422
LW 105	8 628 800 423
LW 106	8 621 901 722
LW 200	9 623 400 227
LW 201	8 623 400 211
LW 203	8 620 105 429
LW 204	8 620 105 430
LW 205	8 623 400 216
LW 206	8 620 105 436
LW 207	8 623 400 232
LW 208	8 620 105 431
LW 209	8 620 105 432
LW 210	8 620 105 437
LW 211	8 623 400 215
LW 212	8 620 105 433
LW 213	8 620 105 434
LW 214	8 620 105 435
LW 217	8 623 400 213
LW 218	8 623 400 214
LW 219	8 623 400 217
DV 103	8 624 400 253
K 9	8 627 609 509
H 10	8 908 003 512
L 36	8 624 200 607
PL 38	8 628 309 769
H 39	8 908 003 513
H 40	8 908 003 514
D 42	8 905 405 342
M 68	8 627 205 766

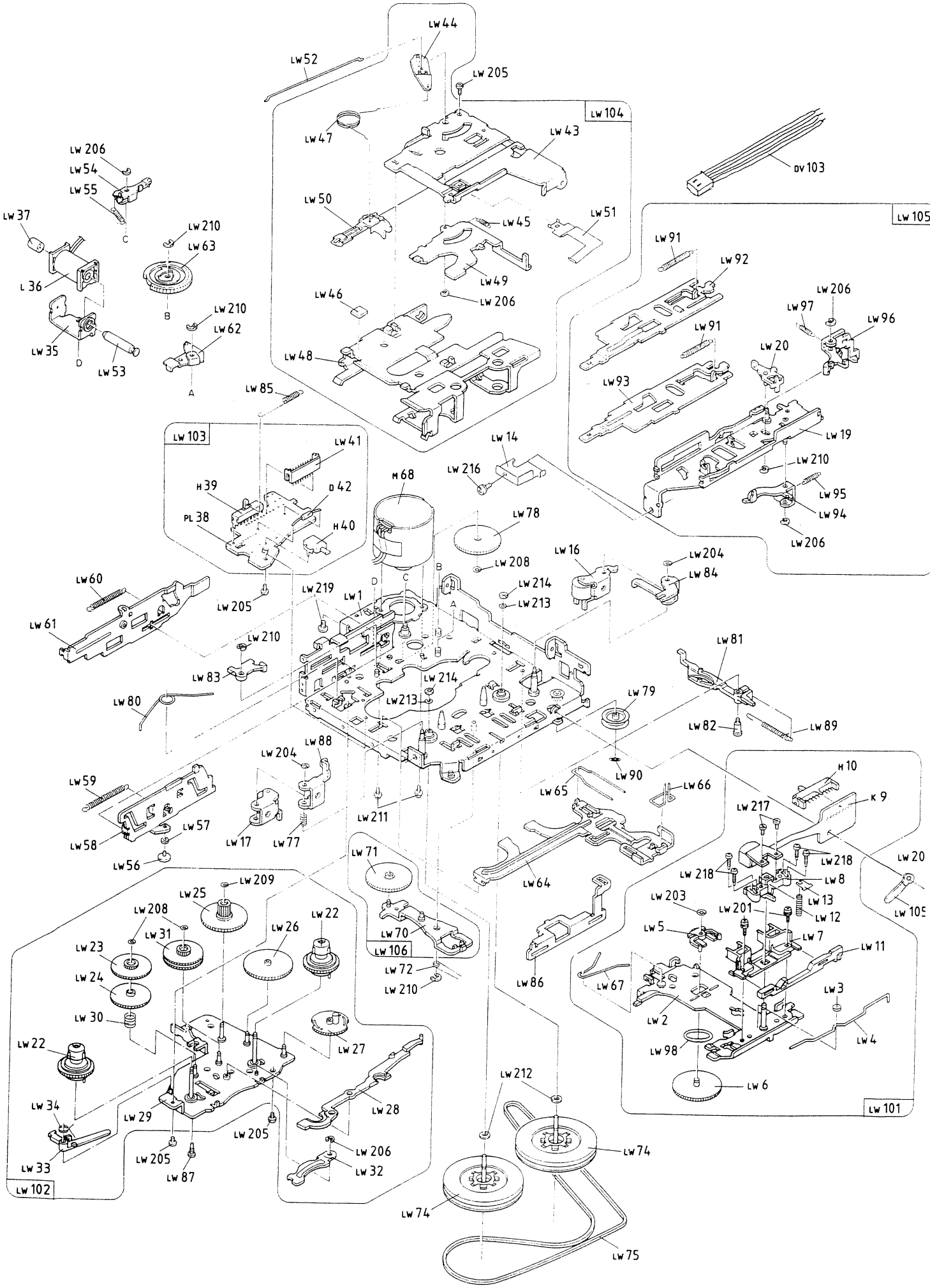
LW 44
LW 52
LW 205
LW 104
LW 47
LW 43
LW 206
LW 54
LW 55
C
LW 50
LW 45
LW 51
DV 103
LW 37
LW 210
LW 63
B
L 36
LW 49
LW 46
LW 206
LW 48
LW 105
LW 91
LW 92
LW 206
LW 97
LW 96
LW 91
LW 20
LW 93
LW 19
LW 210
LW 95
LW 94
LW 206
LW 210
LW 62
LW 35
D
LW 53
A
LW 85
LW 103
LW 41
LW 14
LW 216
H 39
D 42
M 68
PL 38
H 40
LW 78
LW 208
LW 16
LW 204
LW 84
LW 60
LW 205
LW 219
LW 1
LW 214
LW 213
LW 61
LW 210
LW 83
LW 81
LW 214
LW 213
LW 80
LW 79
LW 82
LW 89
LW 88
LW 204
LW 59
LW 90
LW 65
LW 66
LW 211
LW 57
LW 17
LW 77
LW 58
LW 56
LW 64
H 10
K 9
LW 217
LW 20
LW 218
LW 218
LW 8
LW 13
LW 105
LW 203
LW 201
LW 12
LW 5
LW 7
LW 11
LW 71
LW 209
LW 25
LW 208
LW 22
LW 26
LW 31
LW 23
LW 70
LW 106
LW 72
LW 210
LW 86
LW 67
LW 3
LW 24
LW 2
LW 4
LW 30
LW 98
LW 22
LW 27
LW 6
LW 212
LW 34
LW 29
LW 28
LW 205
LW 74
LW 205
LW 206
LW 33
LW 87
LW 32
LW 102
LW 74
LW 75
LW 101

8 638 811 634

Wichtige mechan. Bauteile Composants mécaniques importants		Important mechanical parts Componentes mecánicos importantes			
	(D)	(GB)	(F)	(E)	
ME 122	KNOPFHALTER (2x)	BUTTON HOLDER (2x)	SUPPORT DE BOUT. (2x)	PORTABOTON (2x)	8 632 062 775
ME 127	NF-PLATTE PL10	AF BOARD	PLATINE AF	PLACA AF	8 638 302 351
ME 129	BÜGELGRIFF	STRAP-SHAPED HANDL	POIGNEE	EMPUNAD. DE PUEN	8 601 390 185
ME 204	FÜHRUNGSBOLZEN	GUIDE PIN	TIGE DE GUIDAGE	PERNO DE GUIA	8 600 360 169
ME 218	GERÄTEHALT. (Quick out)	EQUIPMENT HOLDER	SUPPORT D'APPAREIL	FICACION D APARATO	8 601 390 199
ME 303	DISTANZBUCHSE	SPACER BUSHING	ENTRETOISE	CASQUILLO DISTANCI	8 600 310 011
ME 304	SCHRAUBE M 2,5X8	SCREW	VIS	TORNILLO	2 910 641 886
ME 305	ANTENNENSTECKER	ANTENNA PLUG	FICHE D'ANTENNE	CLACIJA DE ANTENA	8 608 110 003
ME 306	O-RING	O-RING	JOINT TORIQUE	ANILLO TOROIDAL	8 600 260 014
ME 308	KLEMMHALTER	SUPPORT CLAMP	SUPPORT DE SERRAGE	SOPORTE PRESOR	8 600 660 022
ME 503	HALTERAHMEN (PL74-1)	FRAME	CADRE SUPPORT	MARCO DE FIJACION	8 630 660 866
ME 504	SCHRAUBE M2,5X8	SCREW	VIS	TORNILLO	8 633 410 855
ME 505	HALTEFEDER	HOLDING SPRING	RESSORT MAINTIEN	MUELLE DE SUJECION	8 631 210 378
ME 506	ANSCHLUSSPL. (PL74-1)	CONNECTION PLATE	PLAQUE DE CONNEXION	PLACA DE CONEXION	8 638 302 352
ME 507	ANSCHLUSSK. (PL74-2)	TERMINAL BOX	BOITE DE CONNEXION	CAJA DE CONEXIONES	8 634 391 960
ME 601	ISOLIEREINLAGE	INSULATOR INSERT	GARNITURE ISOLANTE	INSERTO AISLAMIENT	8 631 058 627
ME 602	TORX-SCHRAUBE	TORX SCREW	VIS PRESERR.	TORNILLO TORX	8 633 410 757
ME 701	DREHFEDER	TORSION SPRING	RESSORT DE TORSION	MUELLE DE TORSION	8 634 650 140
ME 702	DRUCKFEDER	PRESSURE SPRING	RESSORT PRESSION	MUELLE DE COMPRESI	8 634 630 187
ME 802	TASTSCHALTER (21x)	NON-LOCKING SW. (21x)	INTERR. A TOUCHE (21x)	INTERR. SENSIT (21x)	8 908 043 577
ME 904	DIODENHALTER	DIODE HOLDER	SUPPORT DE DIODES	PORTADIODOS	8 632 360 691
ME 1006	UKW-TUNERPL. (PL06)	UKW TUNER BOARD	PLATINE TUNER VHF	PLACA SINTONIA OUC	8 638 302 645
ME 1100	BEDIENT. (PL41/PL42/LCD)	CONTROL UNIT	ELEM. DE COMMANDE	PARTE DE MANEJO	8 638 811 662
ME 1106	SCHALTERPL. (PL42-1)	SWITCH BOARD	PLAQUE D'INTERR.	PLACA DE INTERRUPT	8 638 302 337
ME 1107	SCHALTERPL. (PL42-2)	SWITCH BOARD	PLAQUE D'INTERR.	PLACA DE INTERRUPT	8 638 302 336
ME 1201	CASSETTENLAUFWERK	CASS DRIVE MECH	MECANISME DE CASS.	MECAN. DE CASSETTE	8 638 811 634
ME 1307	HALTERAHMEN	FRAME	CADRE SUPPORT	MARCO DE FIJACION	8 636 561 691
ME 1415	ANSCHLUSSBLOCK +/–	CONNECTING BLOCK	BLOC D'ASSEMBLAGE	BLOQ D ACOPLAMIENT	8 604 390 045
ME 1416	ANSCHLUSSBLOCK	CONNECTING BLOCK	BLOC D'ASSEMBLAGE	BLOQ D ACOPLAMIENT	8 604 390 050
ME 1417	HALTERAHMEN	FRAME	CADRE SUPPORT	MARCO DE FIJACION	8 601 310 742
ME 1419	BUCHSENHALTER	JACK HOLDER	SUPPORT DE BORNE	SOPORTE DE BORNES	8 600 660 019
ME 1420	ANTENNENSTECKER	ANTENNA PLUG	FICHE D'ANTENNE	CLACIJA DE ANTENA	8 908 603 224
ME 1500	TEILESATZ	PARTS SET	JEU DE PIECES	JUEGO DE PIEZAS	8 607 010 438
ME 1501	DEMONTAGEBÜGEL	DISMANTLING AID	ETRIER DE DEMONT.	ESTRIBO DE DESMONT	8 601 910 002
ME 1601	ISOLIEREINLAGE	INSULATOR INSERT	GARNITURE ISOLANTE	INSERTO AISLAMIENT	8 631 058 627
ME 1602	TORX-SCHRAUBE	TORX SCREW	VIS PRESERR.	TORNILLO TORX	8 633 410 757

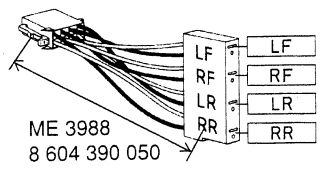

ME 3988
8 604 390 050

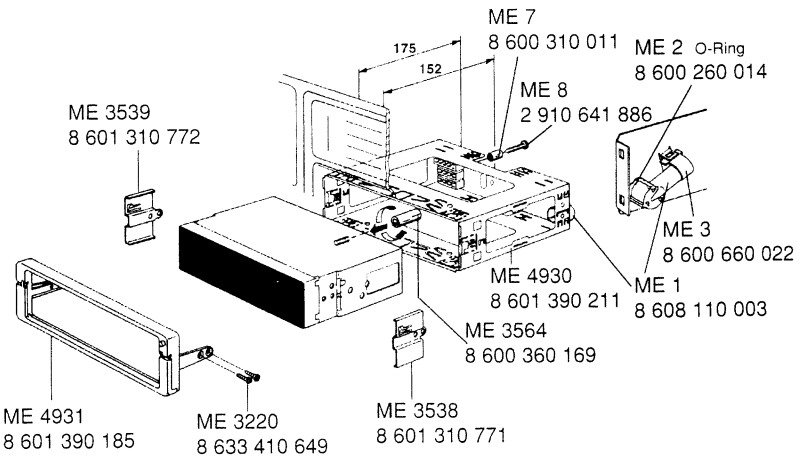

ME 7
8 600 310 011
ME 2 O-Ring
8 600 260 014
ME 8
2 910 641 886
ME 3539
8 601 310 772
ME 3
8 600 660 022
ME 4930
8 601 390 211
ME 1
8 608 110 003
ME 3564
8 600 360 169
ME 4931
8 601 390 185
ME 3220
8 633 410 649
ME 3538
8 601 310 771

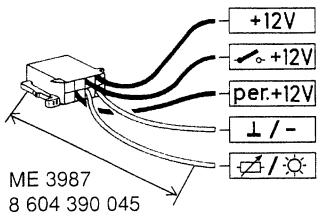

ME 3987
8 604 390 045

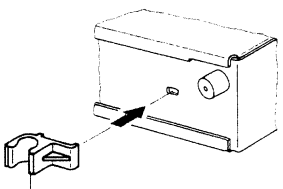
ME 3992
8 600 660 019

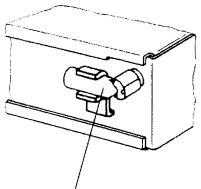
ME 3993
8 908 603 224

Elektrische Bauteile
Composants électriques

Electric components
Piezas eléctricas

Position Position Position Posición	Bezeichnung Designation Déomination Denominación	Bestell-Nr. Part no. No. de commande Número de pedido
B 1020	4 V 150 mA	8 928 411 546
B 1021	4 V 150 mA	8 928 411 546
B 1022	4 V 150 mA	8 928 411 546
B 1030	6,3 V 100 mA	8 928 411 545
B 1031	6,3 V 100 mA	8 928 411 545
D 1	BB 814	8 925 405 146
D 2	BB 814	8 925 405 146
D 3	BB 814	8 925 405 146
D 4	BA 855	8 925 405 530
D 180	BAV 99	8 925 405 124
D 602	Z 47	8 925 810 005
D 630	BAL99	8 925 405 137
D 631	BAL99	8 925 405 137
D 635	BB 112	8 945 405 996
D 640	BB 112	8 945 405 996
D 650	BB 112	8 945 405 996
D 680	BAL 99	8 925 405 137
D 700	BAL 99	8 925 405 137
D 735	BAV 99	8 925 405 124
D 800	BAL 99	8 925 405 137
D 868	BAL 99	8 925 405 137
D 1000	BAS 21	8 925 405 182
D 1001	BAL 99 (43 774)	8 925 405 137
D 1001	CL150 Y-CDT	8 925 405 165
D 1002	CL150 Y-CDT	8 925 405 165
D 1002	BAS 21 (43 774)	8 925 405 182
D 1003	CL150 Y-CDT	8 925 405 165
D 1004	CL150 Y-CDT	8 925 405 165
D 1011	CL150 Y-CDT	8 925 405 165
D 1012	CL150 Y-CDT	8 925 405 165
D 1013	CL150 Y-CDT	8 925 405 165
D 1014	CL150 Y-CDT	8 925 405 165
D 1021	CL150 Y-CDT	8 925 405 165
D 1022	CL150 Y-CDT	8 925 405 165
D 1023	CL150 Y-CDT	8 925 405 165
D 1024	CL150 Y-CDT	8 925 405 165
D 1031	CL150 Y-CDT	8 925 405 165
D 1032	CL150 Y-CDT	8 925 405 165
D 1033	CL150 Y-CDT	8 925 405 165
D 1034	CL150 Y-CDT	8 925 405 165
D 1041	CL150 Y-CDT	8 925 405 165
D 1042	CL150 Y-CDT	8 925 405 165
D 1043	CL150 Y-CDT	8 925 405 165
D 1044	CL150 Y-CDT	8 925 405 165
D 1051	CL150 Y-CDT	8 925 405 165
D 1052	CL150 Y-CDT	8 925 405 165
D 1053	CL150 Y-CDT	8 925 405 165
D 1054	CL150 Y-CDT	8 925 405 165
D 1061	CL150 Y-CDT	8 925 405 165
D 1062	CL150 Y-CDT	8 925 405 165
D 1063	CL150 Y-CDT	8 925 405 165
D 1064	CL150 Y-CDT	8 925 405 165
D 1090	TLR 226	8 905 405 416
D 1450	BAV 70	8 925 405 122
D 1466	BAV 70	8 925 405 122
D 1500	BAL 99	8 925 405 137
D 2005	BAV 70	8 925 405 122
D 2010	BYW 95 B	8 945 405 201

Position Position Position Posición	Bezeichnung Designation Déomination Denominación	Bestell-Nr. Part no. No. de commande Número de pedido
F 1	10,7 MHz	8 948 417 022
F 152	10,7 MHz	8 948 417 006
F 635	210 µH	8 948 415 044
F 636	1,9 mH	8 948 412 063
F 640	225 µH	8 948 415 056
F 641	1,9 mH	8 948 412 055
F 660	37 µH	8 948 413 008
L 1		8 958 411 000
L 2		8 634 210 427
L 3		8 958 411 000
L 4		8 634 210 428
L 6	0,1 µH	8 948 419 032
L 8		8 948 419 035
L 9	3,3 µH	8 928 411 025
L 413	2,36 mH	8 948 412 064
L 600	4,7 µH	8 928 411 034
L 602	3,3 µH	8 928 411 025
L 650	110 µH	8 948 415 055
L 651	38 µH	8 948 415 048
L 701	12 µH	8 928 411 035
L 790	12 µH	8 928 411 035
L 1000		8 674 220 037
L 2000	440 µH	8 948 411 043
L 2001		8 674 220 037
L 2004		8 674 220 037
L 2051	10 µH	8 928 411 147
Q 150	10,7 MHz	8 946 193 206
Q 151	10,7 MHz	8 946 193 206
Q 152	10,7 MHz	8 946 193 206
Q 660	460 kHz	8 946 193 238
Q 810	4 MHz	8 926 193 002
Q 2520	4,332 MHz	8 946 193 203
R 166	100 kΩ	8 941 500 076
R 313	4,7 kΩ	8 941 500 070
R 1580	100 kΩ	8 941 460 057
V 1	BF 999	8 925 705 280
V 2	BC 858 C	8 925 705 039
V 3	TDA 1575 T V 2	8 925 900 339
V 151	BF 550	8 925 706 143
V 152	TDA 1596 T / V 3	8 925 900 181
V 180	TL 072 IDR	8 925 900 201
V 192	BC 848 B	8 925 705 043
V 310	AN 7465 S	8 925 900 230
V 322	BC 858 B	8 925 705 038
V 600	ON 4288	8 925 705 115
V 620	BFR 30	8 925 705 131
V 625	BFS 19 L	8 925 706 122
V 630	BC 858 C	8 925 705 039

Position Position Position Posición	Bezeichnung Designation Dénomination Denominación	Bestell-Nr. Part no. No. de commande Número de pedido
V 635	BC 858 C	8 925 705 039
V 636	BC 848 C	8 925 705 037
V 641	BC 848 C	8 925 705 037
V 652	BC 848 C	8 925 705 037
V 653	BC 848 C	8 925 705 037
V 654	BC 848 C	8 925 705 037
V 655	BC 848 C	8 925 705 037
V 660	TDA 1072 A T / V 4	8 925 900 247
V 681	BC 848 B	8 925 705 043
V 700	SDA 2121-2 X	8 925 900 306
V 730	BC 848 C	8 925 705 037
V 735	BC 858 B	8 925 705 038
V 740	BC 848 C	8 925 705 037
V 810	MC 68 HC 05 B 6	8 925 900 608
V 825	BC 808-25	8 925 705 042
V 830	BC 808-25	8 925 705 042
V 880	BC 848 B	8 925 705 043
V 1000	BC 808-25	8 925 705 042
V 1001	BC 848 B	8 925 705 043
V 1002	BC 848 B	8 925 705 043
V 1010	HD 613901 B 86 H	8 925 900 406
V 1015	BC 848 B	8 925 705 043
V 1020	HD 613901 B 86 H	8 925 900 406
V 1025	BC 818-25	8 925 705 041
V 1035	BC 818-25	8 925 705 041
V 1090	BC 858 B	8 925 705 038
V 1100	BA 4558 F-E 2	8 925 900 308
V 1301	BC 369	8 925 705 304
V 1302	BC 848 B	8 925 705 043
V 1450	BC 848 B	8 925 705 043
V 1470	BC 858 B	8 925 705 038
V 1480	BC 858 B	8 925 705 038
V 1500	TDA 7318 D 013 TR	8 925 900 349
V 1600	TDA 7350	8 945 902 218
V 1601	BSS 138	8 925 705 132
V 1602	TDA 7350	8 945 902 218
V 1603	BSS 138	8 925 705 132
V 1604	BC 848 B	8 925 705 043
V 1605	BC 858 B	8 925 705 038
V 1610	BC 848 C	8 925 705 037
V 1630	BC 848 C	8 925 705 037
V 1660	BC 848 C	8 925 705 037
V 1680	BC 848 C	8 925 705 037
V 2020	L 4949 D 013 TR	8 925 900 348
V 2050	MC 78 L 05 ACP	8 925 900 327
V 2077	BC 858 B	8 925 705 038
V 2078	BC 848 B	8 925 705 043
V 2080	L 4916	8 945 900 450
V 2527	BC 848 B	8 925 705 043
V 2528	BC 848 B	8 925 705 043
W 411		8 638 309 204
W 2520		8 638 409 219

Position Position Position Posición	Bezeichnung Designation Dénomination Denominación	Bestell-Nr. Part no. No. de commande Número de pedido

Hinweis:
Handelsübliche Kondensatoren und Widerstände sind in der Ersatzteilliste nicht aufgeführt. Wir bitten Sie, diese Teile im Fachhandel zu beziehen.

Note:
Capacitors and resistors usual in trade are not mentioned in the spare parts list. Kindly buy these parts from the specialized trade.

Nota:
Des condensateurs et résistaces commerciaux ne sont pas inclus dans la liste des pièces détachées. Veuillez acheter ces pièces chez votre spècialiste.

Nota:
No se indican en la lista de piezas de requestos los condensatores y los resistores de uso comercial. Les rogamos comprar esas piezas en el comercio especializado.